گارانتی محصول

شرکت سهامی آبسال به مرغوبیت مواد اولیه، انجام دقیق مراحل مختلف تولید و کنترل کیفیت این کولر اطمینان کامل دارد و خدمات پس از فروش، سرویس و تعویض قطعات یدکی آنرا تضمین می کند. مدت ضمانت مینی کولر آبسال دو سال از تاریخ تولید است که روی برچسب مشخصات فنی کولر، درج شده است
(گارانتی محصول فقط در داخل ایران معتبر می باشد.)

در موارد زیر گارانتی شامل محصول نمی شود

۱. تعمیر و دستکاری افراد غیر مجاز
۲. صدمه های ناشی از آتش سوزی، نوسانات برق یا هر نوع حادثه غیر مترقبه
۳. خسارت های وارده به دستگاه ناشی از حمل و نقل و جابجایی غیر اصولی
۴. اگر شماره سریال تعویض، مخدوش یا جدا شده باشد
۵. عدم سرویس سالیانه که منجر به خرابی قطعات کولر گردد(سرویس سالیانه جزء گارانتی محسوب نمی شود).
۶. سوختن الکتروموتور و الکتروپمپ بر اثر هر گونه ریخته شدن آب.

هشدار: هزینه رفت و آمد در همه موارد شامل گارانتی و غیر گارانتی طبق ضوابط دریافت خواهد شد.

ویژگی های خاص کولر

۱.هوادهی مطلوب کولر به دلیل استفاده از تکنولوژی پیشرفته در ساخت قطعاتی نظیر پروانه، دمپر قابل تنظیم و ...
۲.استفاده از ورق های گالوانیزه ساخت کشورهای پیشرفته صنعتی با پوششی مناسب از رنگ پودری کوره ای (الکترواستاتیک)
۳.دریچه هدایت هوا(دمپر): کولر AC31 مجهز به دریچه قابل تنظیم هوا می باشد. دریچه خروج هوا در کولر AC31 به گونه ای طراحی شده که امکان جابجایی هوا را در زوایای مختلف فراهم می سازد. برای تغییر جهت هوای خروجی کافی است دریچه دوار را با دست بچرخانید و در زاویه مناسب قرار دهید. نصب کلید روی دریچه، روشن کردن و انتخاب دورهای مختلف را سهولت می بخشد. قطعات این دریچه از جنس ABS تولید شده است که در برابر رطوبت و شرایط جوی کاملاً مقاوم بوده و در صورت نیاز قابل شستشو است.

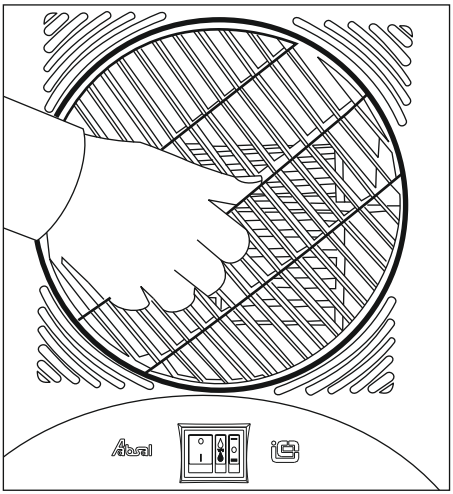

۴. حضور همیشگی کادر مجرب طراحی، آزمایشگاه، کنترل کیفیت و نظارت کامل در کلیه مراحل تولید.

چگونگی نصب کولر

۱. کولر در محل خود باید به طور تراز نصب گردد. اگر کولر تراز نباشد آب به تمام سطح پوشال نمی رسد و فقط قسمتی از آن را خیس می کند، در نتیجه راندمان خنکی کولر کاهش می یابد.
۲. چنانچه نیاز باشد کولر در ارتفاع نصب گردد، ارتفاع نصب باید به گونه‌ای انتخاب شود که دسترسی به کلید و دریچه تنظیم هوا میسر باشد.

چگونگی پر کردن آب تشتک به طریقه دستی

۱.ابتدا لوله سر ریز آب، واشر و مهره آن که در داخل کیسه ضمائم است را روی تشتک کولر نصب کنید. توجه داشته باشید که مهره به طور صحیح روی سرریز آب مونتاژ شود و رزوه روی رزوه نباشد.
۲.درب مشبک کولر را بسته و سپس با یک پارچ تشتک را از طریق قیف تعبیه شده بر روی سقف کولر با آب پر نمایید (۱۴ لیتر)

۳. عقربه شاخص آب که روی قاب جلوی کولر نصب شده است پر یا خالی بودن تشتک را تعیین می کند. در زمانیکه تشتک خالی است این شاخص در پایین ترین موقعیت و هنگامی که پر است در بالاترین موقعیت قرار می گیرد و برای تامین حداکثر راندمان خنک کنندگی، توصیه می شود قبل از اینکه شاخص در پایین ترین موقعیت خود قرار گیرد تشتک را از آب پر نمایید.

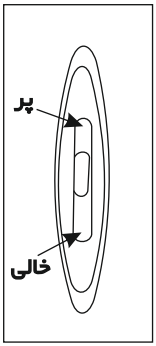

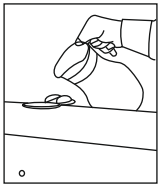

کولر مدل AC31 قابلیت نصب به شبکه آبرسانی را نیز دارا می باشد.

چگونگی اتصال به شبکه آبرسانی

۱. ابتدا فلکه اصلی آب ساختمان را می بندیم.

۲. شیر آب را برداشته و جای آن یک مغزی نصب کنید.

۳. یک سه راهی به مغزی فوق اتصال دهید.

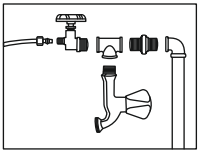

۴. شیر آب برداشته شده را به یک طرف سه راهی می بندیم.

۵. یک عدد شیر فلکه کولری (دارای ورودی ۱/۲ و خروجی ۱/۴) را به طرف دیگر سه راهی متصل نمایید.

۶. یک طرف لوله (آلومینیومی یا مسی یا پلاستیکی به قطر ۶ میلیمتر) را بوسیله مهره و ممک به شیر فلکه کولر می بندیم.

۷. طرف دیگر لوله را به وسیله مهره رابط شناور که داخل کیسه ضمائم کولرهای آبسال موجود است به شیر شناور وصل می کنیم.

هشدار: محل اتصالات را باید خوب آب بندی نمایید. در حالتی که کولر به شبکه آبرسانی متصل می باشد استفاده از شیر شناور طبق دستورالعمل ذیل ضروری است.

روش نصب و تنظیم شناور

شیر شناور جدید آبسال به گونه ای طراحی شده که در برابر فشارهای مختلف آب مقاوم بوده و جهت تأمین حجم آب متناسب به طریق ذیل قابل تنظیم است:

جهت تنظیم حجم آب داخل تشتک، گوی شناور را حول بازوی خود دوران دهید. چنانچه بخواهیم ارتفاع آب تشتک را افزایش دهید، گوی شناور را در جهت خلاف چرخش عقربه های ساعت بچرخانید و در حالت کاهش ارتفاع آب(جلوگیری از سرریز شدن آب از تشتک)گوی شناور را در جهت چرخش عقربه های ساعت بچرخانید.

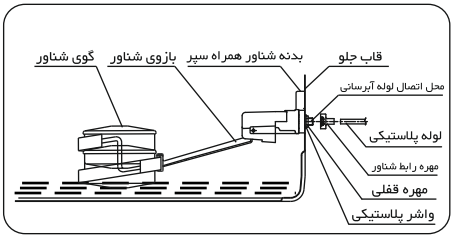

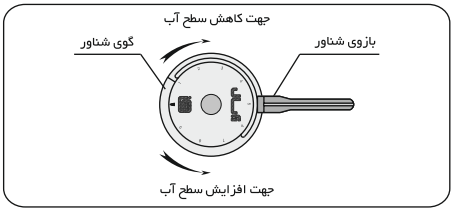

روش استفاده از مهره رابط شناور

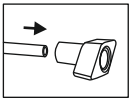

۱. شیلنگ را از درون مهره عبور دهید.

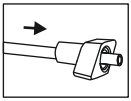

۲. مهره را به شناور کولر وصل کنید. هنگام وصل مهره، بدون نیاز به آچار، ممک و نوار تفلون شیلنگ محکم و آب بندی خواهد شد

هشدار: هنگام تنظیم ارتفاع آب حتما با یک دست بازوی شناور را ثابت نگه داشته و با دست دیگر گوی شناور را تنظیم نمایید.

هشدار: پروانه پمپ این محصول با کولرهای پشت بامی متفاوت است. هنگام تعویض پمپ دقت شود از پروانه مخصوص AC31 با قطر ۲۸ میلیمتر استفاده گردد.

شیوه روشن کردن کولر

برای روشن و خاموش کردن این کولر از کلیدهای قطع تمام قطب استفاده شده است که ایمنی بیشتری برای مصرف کنندگان و سرویس کاران دارد و در صورت خاموش بودن کلید، هرگز اجازه نمی دهد برق به موتورها برسد.

۱. برای روشن کردن کولر ابتدا کلید ۱ را به طرف پایین فشار دهید.

۲. سپس کلید پمپ آب را به طرف پایین فشار دهید تا پمپ آب روشن شود.

۳. کلید شماره ۳ سه حالت دارد حالت **0** حالت خاموش است در حالت — کولر با دور کند و در حالت = کولر با دور تند روشن می شود.

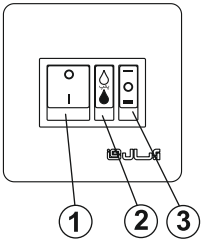

تمیز کردن کولر بعد از فصل تابستان

اگر می خواهید کولر سال های زیادی برای شما کار کند پیشنهاد می شود هر سال بعد از فصل تابستان آن را به شیوه زیر تمیز کنید تا برای سال آینده آماده استفاده باشد.

۱.دو شاخه برق کولر را از پریز جدا نمایید.

۲.در صورتی که کولر شما به شبکه آبرسانی متصل است شیر اصلی آب کولر را قطع کنید.

۳. بدنه مشبک ها را که پوشال ها در آن قرار دارند را با استفاده از حفره دستگیره که در قسمت پایین بدنه مشبک قرار دارد (با توجه به شکل روبرو) به طرف بالا و بیرون کشیده،سپس مشبک ها را از کولر جدا کنید.

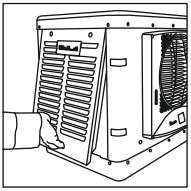

۴. لوله سرریز را باز کنید تا آب تشتک کولر از زیر آن خارج شود.

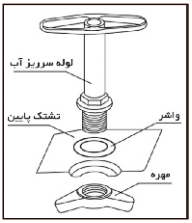

هشدار: لطفاً دقت کنید واشر و مهره سرریز آب گم نشود.

۵. به شرح زیر، پمپ آب را از کولر جدا نمایید:

الف: سرشیلنگی پمپ را از پایه پمپ جدا کنید.

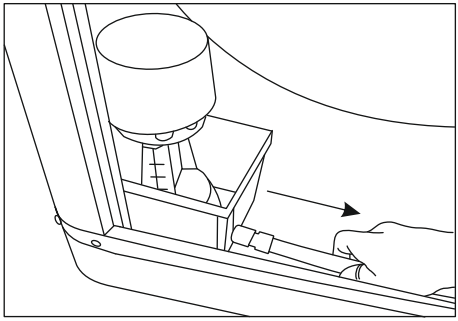

ب: پیچ موتور پمپ به بدنه را (مطابق شکل زیر) باز کنید.

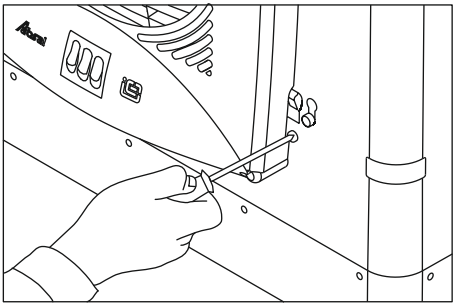

ج: با توجه به شکل زیر قفل نگهدارنده کلاهک پمپ آب را از بیرون کولر به طرف داخل فشار دهید. سپس زبانه های اتصال کلاهک پمپ را تا انتهای شکاف سوراخ آنها بالا آورده و به طرف داخل فشار دهید تا پمپ آزاد شود.

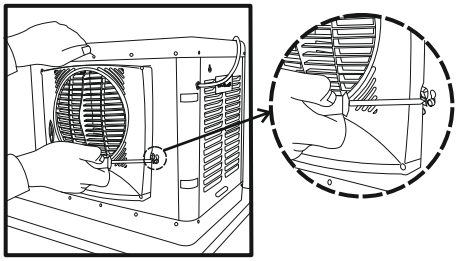

د: صافی پمپ را بردارید و سپس تمام گل و لای کف کولر را تمیز کنید.

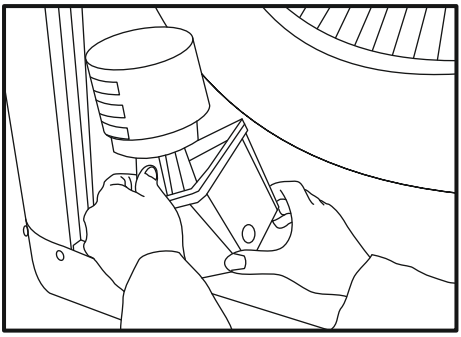

۶.پمپ و صافی آنرا تمیز کرده و در جای خود قرار دهید.

۷.برداشتن پوشال: نگهدارنده پوشال را با فشار از جای خود آزاد کنید و از بدنه مشبک جدا نمایید (مطابق شکل).

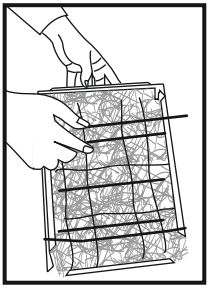

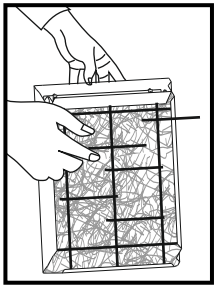

۸. پوشال های کهنه را بیرون بیاندازید.

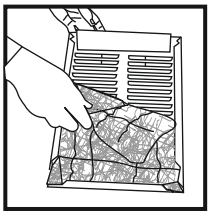

۹. داخل بدنه مشبک و آب پخش کن کولر را با آب شسته و تمیز کنید.

۱۰.بعد از تمیز کردن همه قسمت های کولر، اگر احتمالاً کمی خوردگی فلز مشاهده گردید با کاغذ سمباده آنرا با دقت تمیز نموده و سپس رنگ کنید.

۱۱.بعد از خشک شدن رنگ، نگهدارنده های پوشال را در محل خود برای سال بعد نگهدارید.

۱۲.بدنه های مشبک را در جای خود قرار دهید.

آماده نمودن کولر برای کار

۱.بدنه های مشبک را از کولر جدا کرده و پس از قرار دادن پوشال نو، نگهدارنده های پوشال را در جای خود محکم کنید(هنگام تعویض پوشال دقت فرمایید حتی المقدور از پوشال های ساخت کارخانه آبسال استفاده کنید).

۲.شیر اصلی آب کولر را باز کنید و اطمینان حاصل نمایید شیر شناور کاملاً عمل می کند(در صورتی که کولر شما به شبکه آبرسانی متصل است).

۳.پمپ آب را روشن کرده و ممطئن شوید که آب به اندازه کافی به پوشال ها می رسد و سپس آنرا خاموش کنید.

۴.کلید دور کُند و تند کولر را آزمایش کنید و بعد از اینکه اطمینان حاصل کردید که موتور به طور صحیح با سرعت کم و زیاد کار می کند آنرا خاموش کنید.

۵.اکنون بدنه های مشبک را روی کولر قرار دهید. کولر شما آماده کار می باشد.

هشدار: در اثر افتادن ذرات پوشال در آب، تعدادی از منفذهای آب پخش کن مسدود شود. لذا باید آنها را تمیز کرد تا آب به تمامی پوشال برسد.

ابعاد و مشخصات اصلی

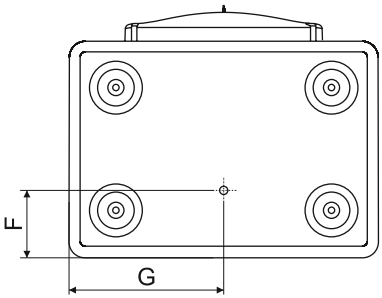

نمای زیرکولر

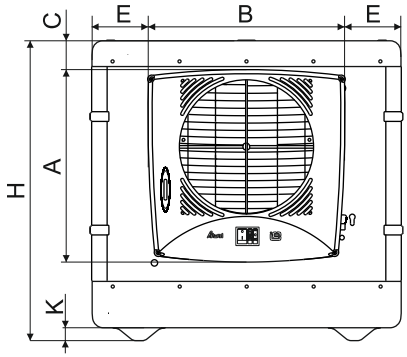

نمای روبرو کولر

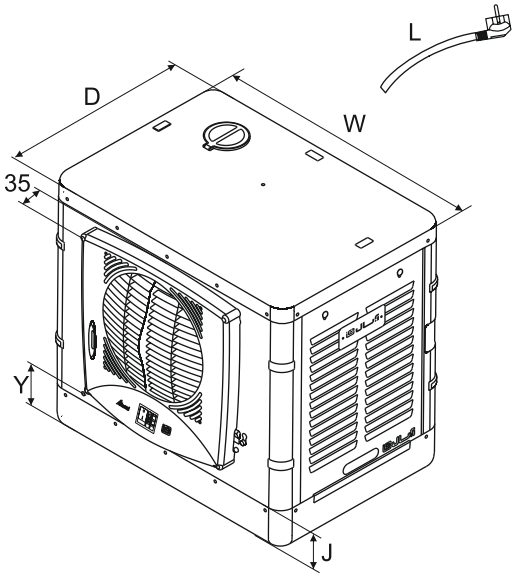

جدول ابعاد (mm)														
شماره مدل	ابعاد بدنه (mm)				ابعاد دمپر (mm)				موقعیت سرریز آب (mm)		ارتفاع تشتک آب (mm)	محل ورودی آب (mm)	طول سیم (mm)
	D	W	H	K	E	C	B	A	G	F	J	Y	L
AC31	۴۲۰	۶۰۰	۵۸۵	۲۵	۱۰۸/۵	۵۵/۵	۳۸۳	۳۷۳	۳۰۰	۱۳۰	۹۰	۱۳۰	۲۵۰۰

مشخصات فنی کولر AC31

مدل	قدرت خنک کنندگی در شرایط متعادل (m^3)	مقدار مصرف آب به لیتر در ساعت در ۳۵°C و ۱۵% رطوبت نسبی (lit/h)	مشخصات موتور					مشخصات پمپ				وزن (Kg)	ظرفیت (lit)
			قدرت (اسب بخار) (HP)	سرعت	فاز	فرکانس (Hz)	ولتاژ (V)	قدرت (اسب بخار) (HP)	فاز	فرکانس (Hz)	ولتاژ (V)		
AC31	۱۲۰	۹	۱/۸	۲	۱	۵۰	۲۲۰	۱/۶۰	۱	۵۰	۲۲۰	۲۰/۵	۱۴

اونیورسال سابق (تأسیس ۱۳۳۵)

(شرکت سهامی عام)
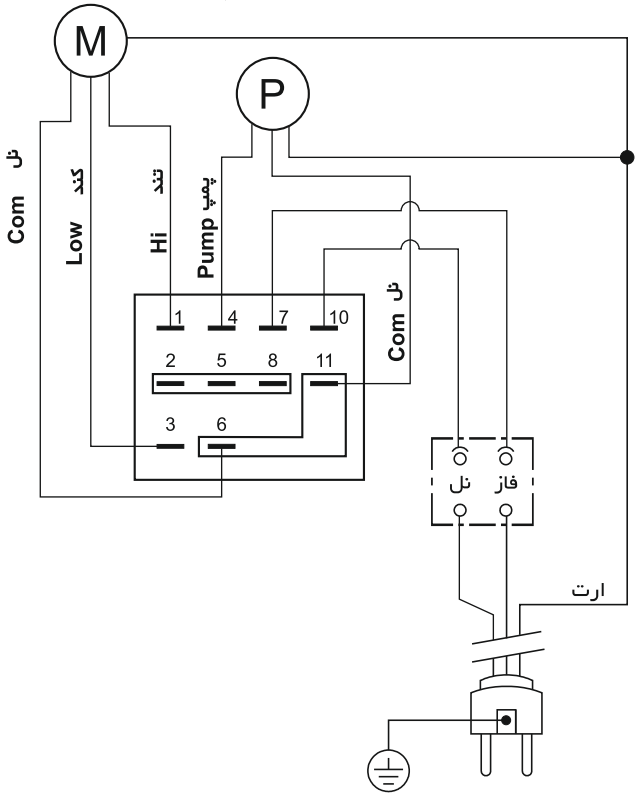
نقشه سیم کشی برق مینی کولر آبی مدل AC31, AC32D